DCGW11T304-1GC-DNN125P

1. Главная
2. Все пластины
3. Форма пластины: Ромб 55° (D***)
4. Геометрия: DCGW
5. Размер: 11
6. Радиус при вершине: 0.4
7. DCGW11T304-1GC-DNN125P

Артикул:
DCGW11T304-1GC-DNN125P

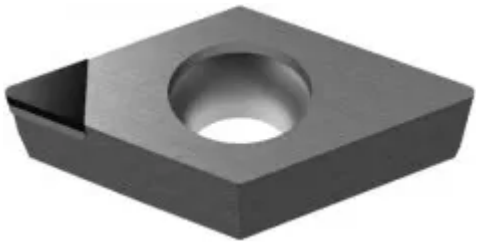

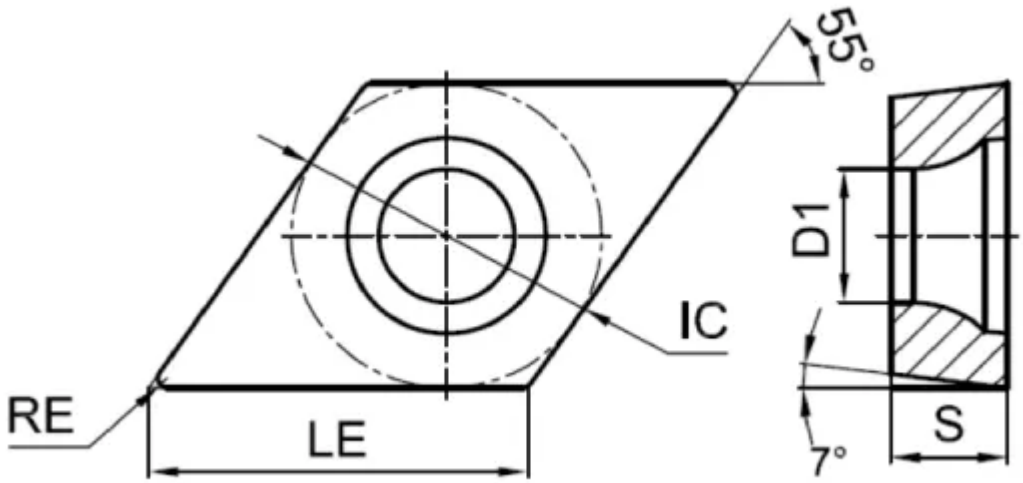

В корзину

❤

View PDF

Количество на складе

1

Тип

пластина токарная твердосплавная

Бренд

GESAC

Геометрия

DCGW

Форма пластины

Ромб 55° (D***)

Размер

11

Радиус RE

0.4

Обрабатываемый материал

N

Тип обработки 1

Чистовая

Получистовая

D1

4.4

IC

9.525

LE

2

S

3.97

Задний угол

7° (*C**)

Конструкция пластины

отверстие с зенковкой 40°-60°/без стружколома (***W)

Материал пластины

PCD

Сплав пластины

DNN125P

Стружколом

none