CCMT060204-MM-GPT6120

1. Главная
2. Все пластины
3. Форма пластины: Ромб 80° (C***)
4. Геометрия: CCMT
5. Размер: 06
6. Радиус при вершине: 0.4
7. CCMT060204-MM-GPT6120

Артикул:
CCMT060204-MM-GPT6120

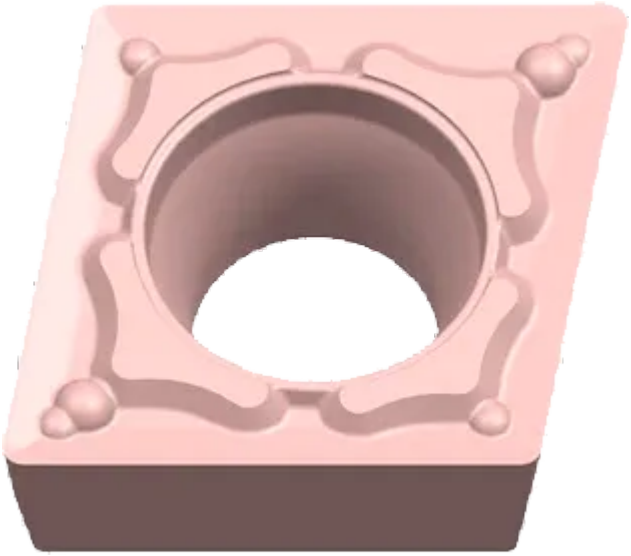

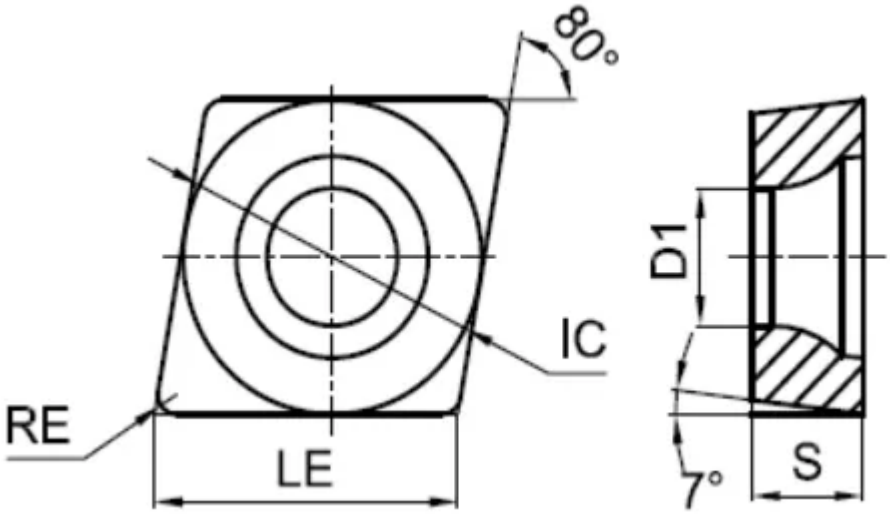

В корзину

❤

View PDF

Количество на складе

0

Тип

пластина токарная твердосплавная

Бренд

GESAC

Геометрия

CCMT

Форма пластины

Ромб 80° (C***)

Размер

06

Радиус RE

0.4

Обрабатываемый материал

P

Тип обработки 1

Чистовая

D1

2.8

IC

6.35

LE

6.5

S

2.38

Задний угол

7° (*C**)

Конструкция пластины

отверстие с зенковкой 40°-60°/односторонний (***T)

Материал пластины

твердый сплав с CVD

Сплав пластины

GPT6120

Стружколом
ММ