CCMT120404-GP-GP1125

1. Главная
2. Все пластины
3. Форма пластины: Ромб 80° (C***)
4. Геометрия: CCMT
5. Размер: 12
6. Радиус при вершине: 0.4
7. CCMT120404-GP-GP1125

Артикул:
CCMT120404-GP-GP1125

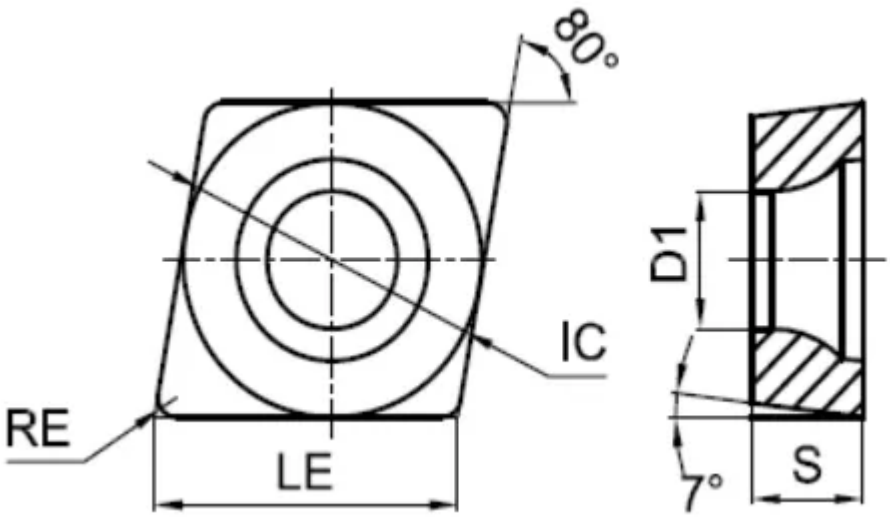

В корзину

❤

View PDF

Количество на складе

6

Тип

пластина токарная твердосплавная

Бренд

GESAC

Геометрия

CCMT

Форма пластины

Ромб 80° (C***)

Размер

12

Радиус RE

0.4

Обрабатываемый материал

P

Тип обработки 1

Чистовая

D1

5.56

IC

12.7

LE
12.9
S
4.76
Задний угол
7° (*C**)
Конструкция пластины
отверстие с зенковкой 40°-60°/односторонний (***T)
Материал пластины
твердый сплав с CVD
Сплав пластины
GP1125
Стружколом
GP