SNMG150612-GM-GP1225

1. Главная
2. Все пластины
3. Форма пластины: Квадрат 90° (S***)
4. Геометрия: SNMG
5. Размер: 15
6. Радиус при вершине: 1.2
7. SNMG150612-GM-GP1225

Артикул:
SNMG150612-GM-GP1225

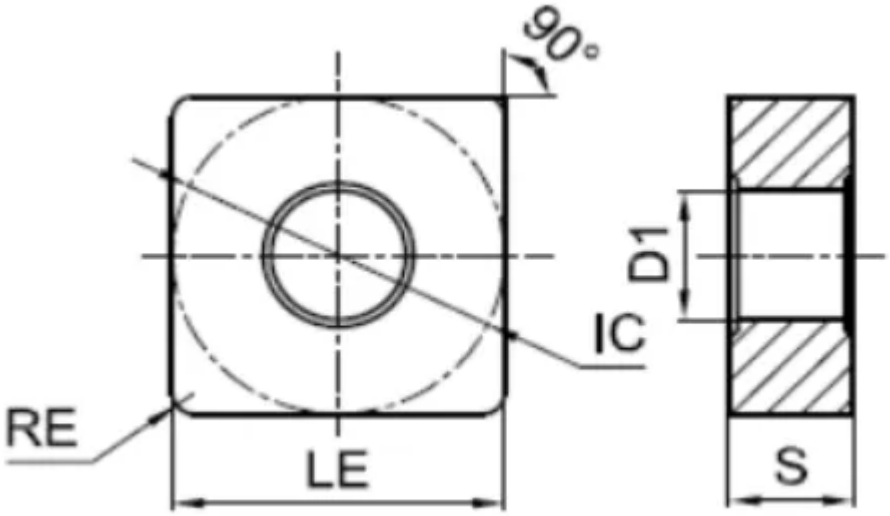

В корзину

❤

View PDF

Количество на складе

0

Тип

пластина токарная твердосплавная

Бренд

GESAC

Геометрия

SNMG

Форма пластины

Квадрат 90° (S***)

Размер

15

Радиус RE

1.2

Обрабатываемый материал

P

K

Тип обработки 1

Получистовая

D1

6.35

IC

15.875
LE
15.875
S
6.35
Задний угол
0° (*N**)
Конструкция пластины
с отверстием/двухсторонний (***G)
Материал пластины
твердый сплав с CVD
Сплав пластины
GP1225
Стружколом
GM