CNMG190616-SM-GM3220

1. Главная
2. Все пластины
3. Форма пластины: Ромб 80° (C***)
4. Геометрия: CNMG
5. Размер: 19
6. Радиус при вершине: 1.6
7. CNMG190616-SM-GM3220

Артикул:
CNMG190616-SM-GM3220

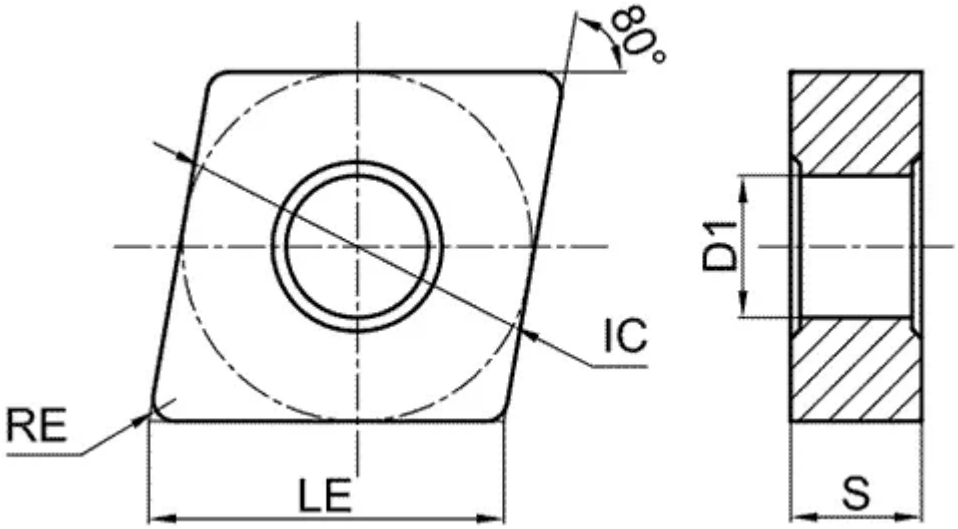

В корзину

❤

View PDF

Количество на складе
9
Тип
пластина токарная твердосплавная
Бренд
GESAC
Геометрия
CNMG
Форма пластины
Ромб 80° (C***)
Размер
19
Радиус RE
1.6
Обрабатываемый материал
M
Тип обработки 1
Получистовая
D1
7.94
IC
19.05
LE
19.3
S
6.35
Задний угол
0° (*N**)
Конструкция пластины
с отверстием/двухсторонний (***G)
Материал пластины
твердый сплав с PVD
Сплав пластины
GM3220
Стружколом

SM