CNMG190612-QR-GP1135

1. Главная
2. Все пластины
3. Форма пластины: Ромб 80° (C***)
4. Геометрия: CNMG
5. Размер: 19
6. Радиус при вершине: 1.2
7. CNMG190612-QR-GP1135

Артикул:
CNMG190612-QR-GP1135

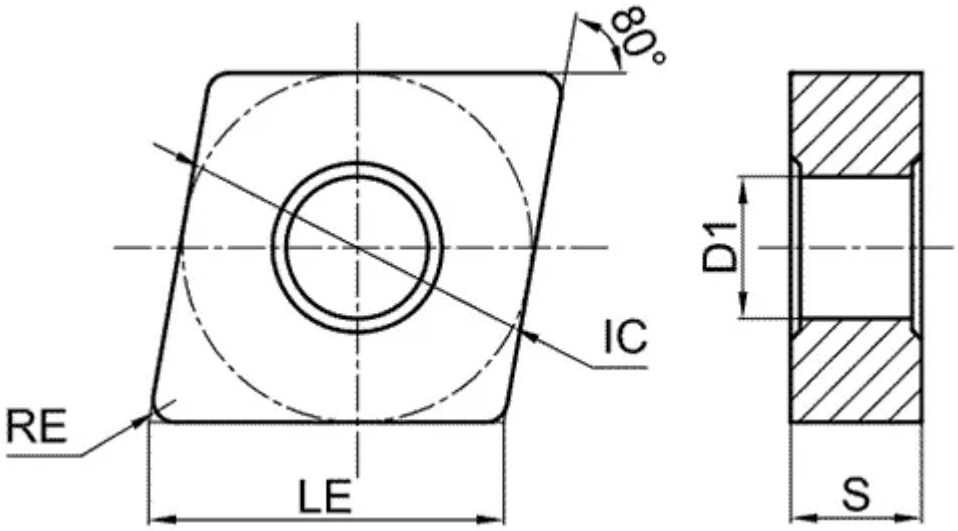

В корзину

❤

View PDF

Количество на складе

603

Тип

пластина токарная твердосплавная

Бренд

GESAC

Геометрия

CNMG

Форма пластины

Ромб 80° (C***)

Размер

19

Радиус RE

1.2

Обрабатываемый материал

P

Тип обработки 1

Черновая

D1

7.94

IC

19.3

LE
19.3
S
6.35
Задний угол
0° (*N**)
Конструкция пластины
с отверстием/двухсторонний (***G)
Материал пластины
твердый сплав с CVD
Сплав пластины
GP1135
Стружколом
QR