CCMT09T302-PG-RP1115

1. Главная
2. Все пластины
3. Форма пластины: Ромб 80° (C***)
4. Геометрия: CCMT
5. Размер: 09
6. Радиус при вершине: 0.2
7. CCMT09T302-PG-RP1115

Артикул:
CCMT09T302-PG-RP1115

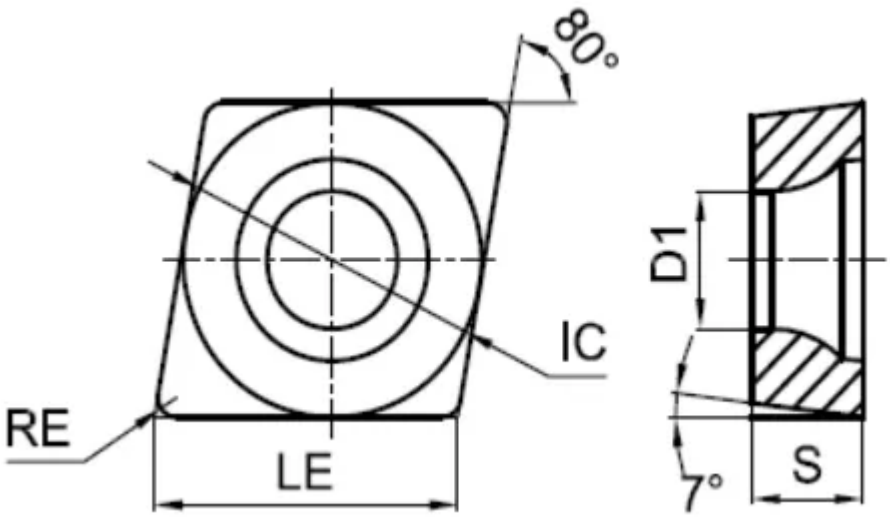

В корзину

❤

View PDF

Количество на складе

9

Бренд

GESAC

Геометрия

CCMT

Форма пластины

Ромб 80° (C***)

Размер

09

Радиус RE

0.2

Обрабатываемый материал

P

Тип обработки 1

Чистовая

D1

4.4

IC

9.525

LE

9.7

S
3.97
Задний угол
7° (*C**)
Конструкция пластины
отверстие с зенковкой 40°-60°/односторонний (***T)
Материал пластины
твердый сплав с CVD
Сплав пластины
GP1115
Стружколом
GP
Описание

Сплав данной пластины переработан и адаптирован под потребности и стандарты российского рынка металлообработки