DNMG150604-QF-GP1225

1. Главная
2. Все пластины
3. Форма пластины: Ромб 55° (D***)
4. Геометрия: DNMG
5. Размер: 15
6. Радиус при вершине: 0.4
7. DNMG150604-QF-GP1225

Артикул:
DNMG150604-QF-GP1225

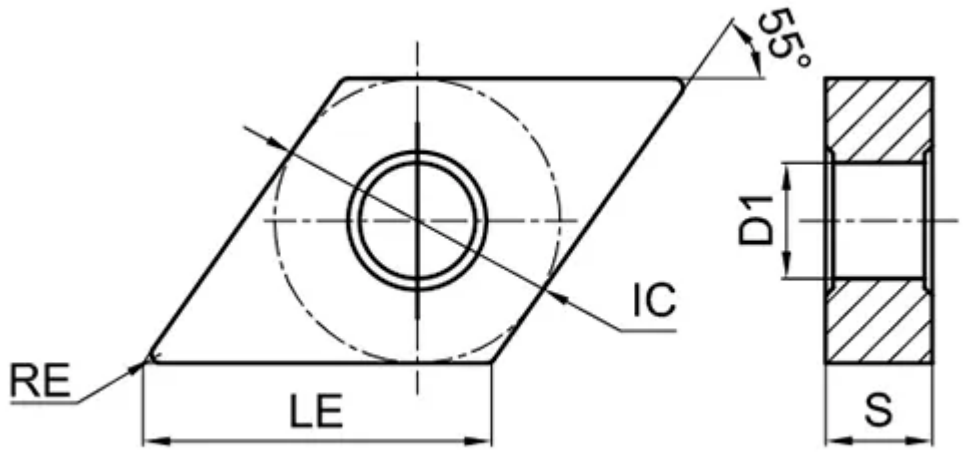

В корзину

❤

View PDF

Количество на складе

16

Тип

пластина токарная твердосплавная

Бренд

GESAC

Геометрия

DNMG

Форма пластины

Ромб 55° (D***)

Размер

15

Радиус RE

0.4

Обрабатываемый материал

P

K

Тип обработки 1

Чистовая

D1

5.16

IC

12.7
LE
15.5
S
6.35
Задний угол
0° (*N**)
Конструкция пластины
с отверстием/двухсторонний (***G)
Материал пластины
твердый сплав с CVD
Сплав пластины
GP1225
Стружколом
QF