TNGG160401M-AK-GAT7125

1. Главная
2. Все пластины
3. Форма пластины: Треугольник 60° (T***)
4. Геометрия: TNGG
5. Размер: 16
6. Радиус при вершине: < 0.1
7. TNGG160401M-AK-GAT7125

Артикул:
TNGG160401M-AK-GAT7125

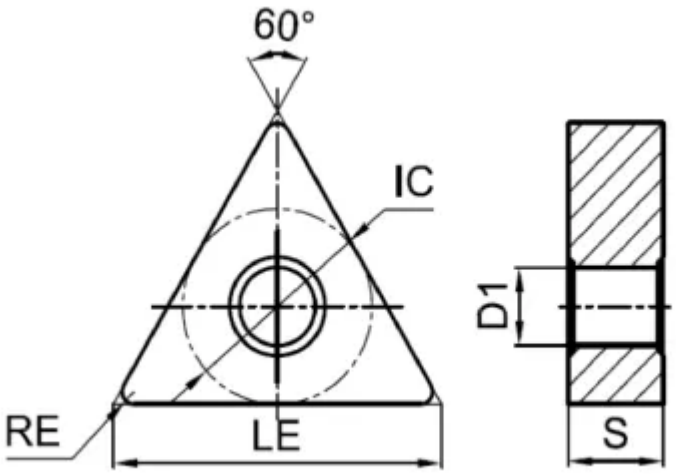

В корзину
❤

View PDF

Количество на складе

0

Тип

пластина токарная твердосплавная

Бренд

GESAC

Геометрия

TNGG

Форма пластины

Треугольник 60° (T***)

Размер

16

Радиус RE

< 0.1

Обрабатываемый материал

P

M

Тип обработки 1

Чистовая

D1

3.81

IC

9.525

LE

16.5

S

4.76

Задний угол

0° (*N**)

Конструкция пластины

с отверстием/двухсторонний (***G)

Материал пластины

твердый сплав с PVD

Сплав пластины

GAT7125

Стружколом
АК