SNMG120408-QR-GPT6110

1. Главная
2. Все пластины
3. Форма пластины: Квадрат 90° (S***)
4. Геометрия: SNMG
5. Размер: 12
6. Радиус при вершине: 0.8
7. SNMG120408-QR-GPT6110

Артикул:
SNMG120408-QR-GPT6110

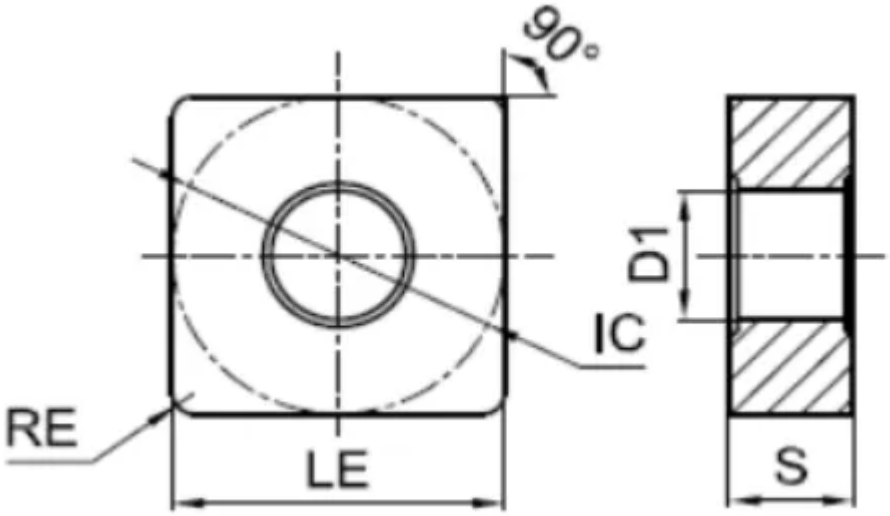

В корзину

❤

View PDF

Количество на складе

112

Тип

пластина токарная твердосплавная

Бренд

GESAC

Геометрия

SNMG

Форма пластины

Квадрат 90° (S***)

Размер

12

Радиус RE

0.8

Обрабатываемый материал

P

M

Тип обработки 1

Черновая

D1

5.33

IC

12.7
LE
12.7
S
4.93
Задний угол
0° (*N**)
Конструкция пластины
с отверстием/двухсторонний (***G)
Материал пластины
твердый сплав с CVD
Сплав пластины
GPT6110
Стружколом
QR